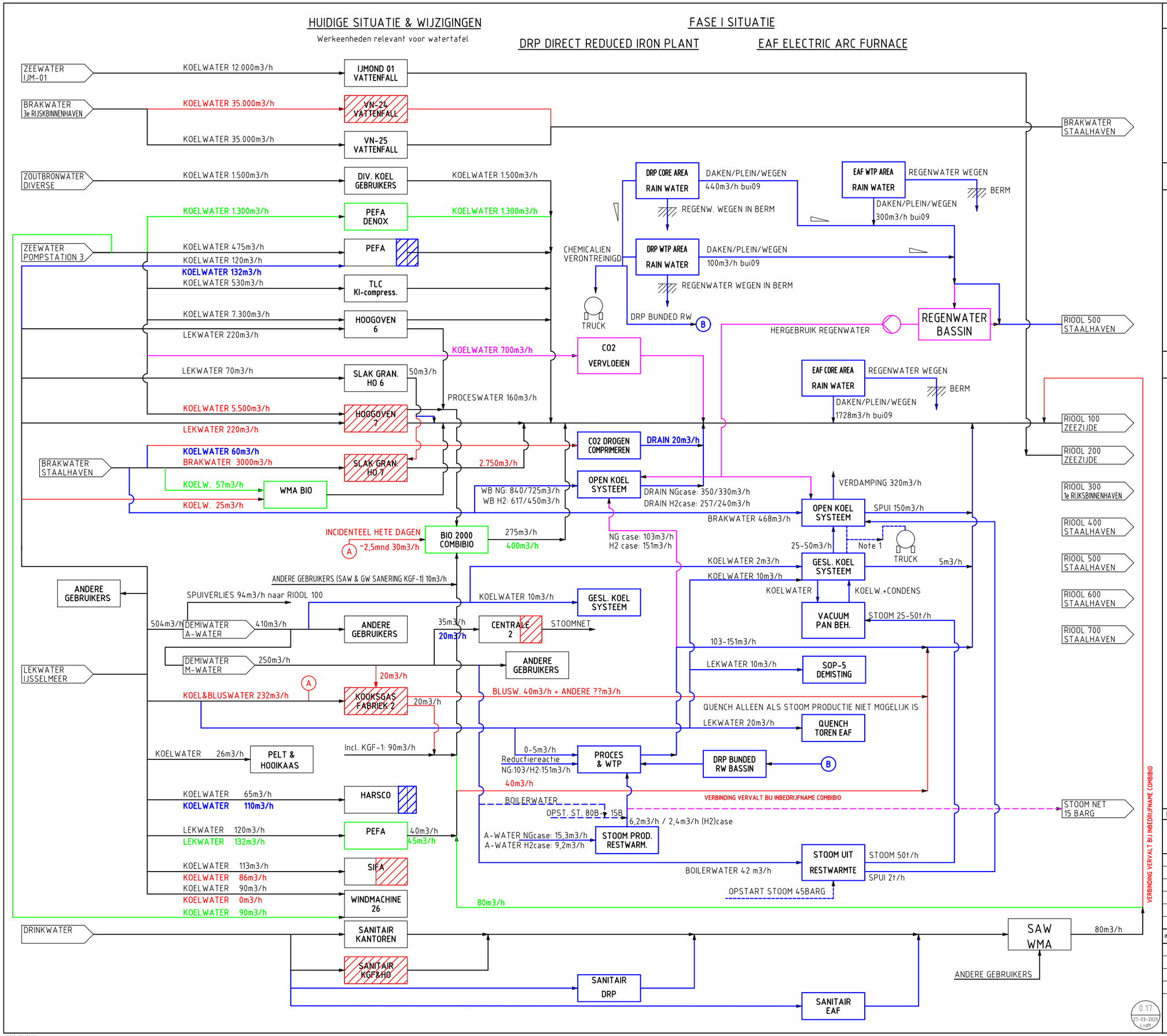


# REFERENTIES

G35395 P&ID LEGENDA CODES
G35396 P&ID SYMBOLS

Note 1
- INDIEN CHEMICALIEN VERVUILD OPHALEN MET VACUUMTRUCK

# OPMERKINGEN

- GETALLEN ZIJN INDICATIEF, ZIE MER RAPPORTEN VOOR DETAILS EN WERKELIJK DOORGEREKENDE SCENARIOS
- HERACLESS GETALLEN ZIJN HET RESULTAAT VAN DE BASIC ENGINEERING EN KUNNEN TIJDENS DETAIL ENGINEERING (BEPERKT) WIJZIGEN
- SANITAIR VERWIJDERD DOOR SITE OPTIMISATION:
  - 4D-02 DOLOMIETSTEENFABRIEK
  - 4D-08 KORENVELD
  - 4D-11 GAASTERDUIN
- WANNEER ER WORDT GEKOZEN OM CO2 AF TE VANGEN EN DAT NIET VIA DE OCAP LEIDING VERVOERD KAN WORDEN ZAL HETVLOEIBAAR PER SCHIP GETRANSPORTEERD WORDEN
- DRP BUNDED AREA & ROOF REGEN WATER GAAT NU VIA FIRST FLUSH, EAF HEEFT DIT NU NIET IN HET ONTWERP
- DIT SCHEMA GEEFT GEEN INCIDENTELE WAARDEN E.G. SCHOONMAKEN ETC.
- DIT SCHEMA GEEFT GEEN WAARDEN TIJDENS BOUWFASE

# GEMIDDELDE TOTALEN

- GETALLEN EXCLUSIEF VATTENFALL
- GETALLEN ZIJN JAARGEMIDDELDEN, ACTUELE WAARDEN KUNNEN AFWIJKEN

| GEMIDDELD UURVERBRUIK WATER (M3/H) | | | | |
|---|---|---|---|---|
| TYPE | HUIDIG | AUTONOOM | OPSTART | FASE I |
| ZOUTBRONW. | 1.500 | 1.500 | 1.500 | 1.500 |
| ZEEWATER | 13.700 | 14.700 | 14.700 | 9.500 |
| BRAKWATER | 3.000 | 3.000 | 4.500 | 1.500 |
| LEKWATER | 3.800 | 3.800 | 4.000 | 3.600 |
| A-WATER | 410 | 410 | 467 | 467 |
| M-WATER | 250 | 250 | 280 | 272 |
| DRINKWATER | 60 | 60 | 60 | 60 |

| VERANDERING GEMIDDELDE SPUI (M3/H) | | | | |
|---|---|---|---|---|
| RIOOL 100 | 0.000 | +1.300 | +1.300 | -7.170 |
| RIOOL 200 | 0.000 | 0.000 | 0.000 | 0.000 |
| RIOOL 500 | 0.000 | 0.000 | +1.000/1.700 | +1.000/1.700 |

## LEGENDA

- BESTAAND LEIDINGWERK/INSTALLATIES
- AUTONOME GROEI PIPING/INSTALLATIES
- OPTIONELE PIPING/INSTALLATIES
- NIEUWE PIPING/INSTALLATIE TATA STEEL
- NIEUWE PIPING/INST. INTERMITTEREND GEBRUIK
- INSTALLATIE (GEDEELTELIJK) BUITEN BEDRIJF NA FASE 1 OF BIJ AUTONOME GROEI

INTER DISCIPLINE CHECK

ENB: MARTIJN WORTEL
ENB: SANDER KUIPERS
HSE: MIKLOS SZABO & PATRICK A. BAKKER
PTC: MARK HATTINK
PTC: IVAN TULUS
PTC: ARTHUR GROOTEN

| OMSCHRIJVING VAN DE WIJZIGINGEN | NE-G-EN | 04-'24 | v/dMeulen/AGR/THA | 00 |
|---|---|---|---|---|
| INSTALL.BEH.: - TEL.: - | BUREAU | DATUM | GETEK./GEC./VERANTWOORDELIJKE | WIJZ. |

ENB Technische Tekeningen
EVS
WERKTUIGBOUWKUNDE
WATERGRID

WIJZIGINGEN
BESTAAND & TOEKOMSTIG
WATER NETWERK

CAD
SCHAAL ORIG. -
PROJ. METHODE

TATA STEEL

07.04.03

ARCHIEF CODE

8003-(09/2010)
DEZE TEKENING IS EIGENDOM VAN TATASTEEL IJMUIDEN BV. AUTEURS- EN OCTROOIRECHTEN VOORBEHOUDEN